3.6.7) Anschluss an bestehende Fassade mit Bewegungsfuge

baumit.com

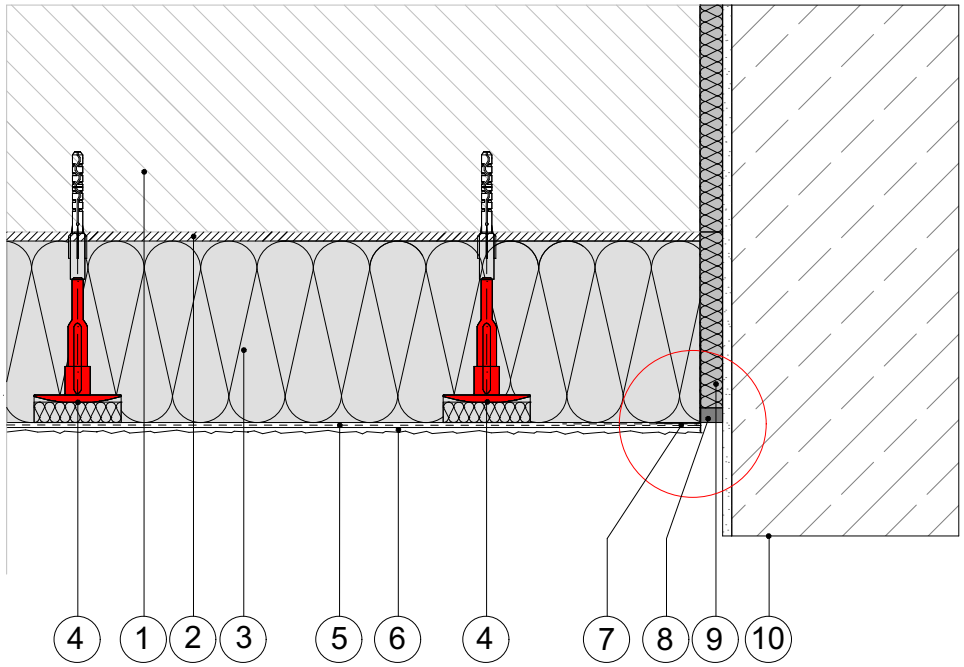

Detail:

M 1 : 2

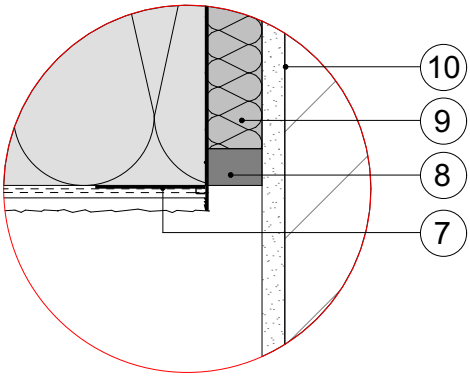

Legende:

1 Wandbildner
2 Baumit KlebeSpachtel
3 Baumit FassadenDämmplatte ECO plus
4 Baumit SchraubDübel Speed mit Rondell
5 Baumit Klebespachtel
Baumit TextilglasGitter
6 Baumit StarTop mit PremiumPrimer
7 Baumit FugenflankenProfil 60
8 Baumit FugenichtBand BG1
9 Mineralwolle weich
10 bestehende Fassade mit Altputz

© Baumit

Stand 04-2024

M 1 : 5

Die objektspezifischen Gegebenheiten sowie die richtigen und damit erfolgreichen Anwendungen unserer Systeme liegen außerhalb unseres Einflussbereiches. Es ist deshalb die korrekte Anwendbarkeit des dargestellten Details zu überprüfen. Eine unmittelbare rechtliche Haftung kann aus den vorliegenden Details daher auch nicht abgeleitet werden. Angrenzende Gewerke sind nur schematisch dargestellt.