3.5) Flächenbündiger Sockel mit Baumit SockeleinschubProfil therm

baumit.com

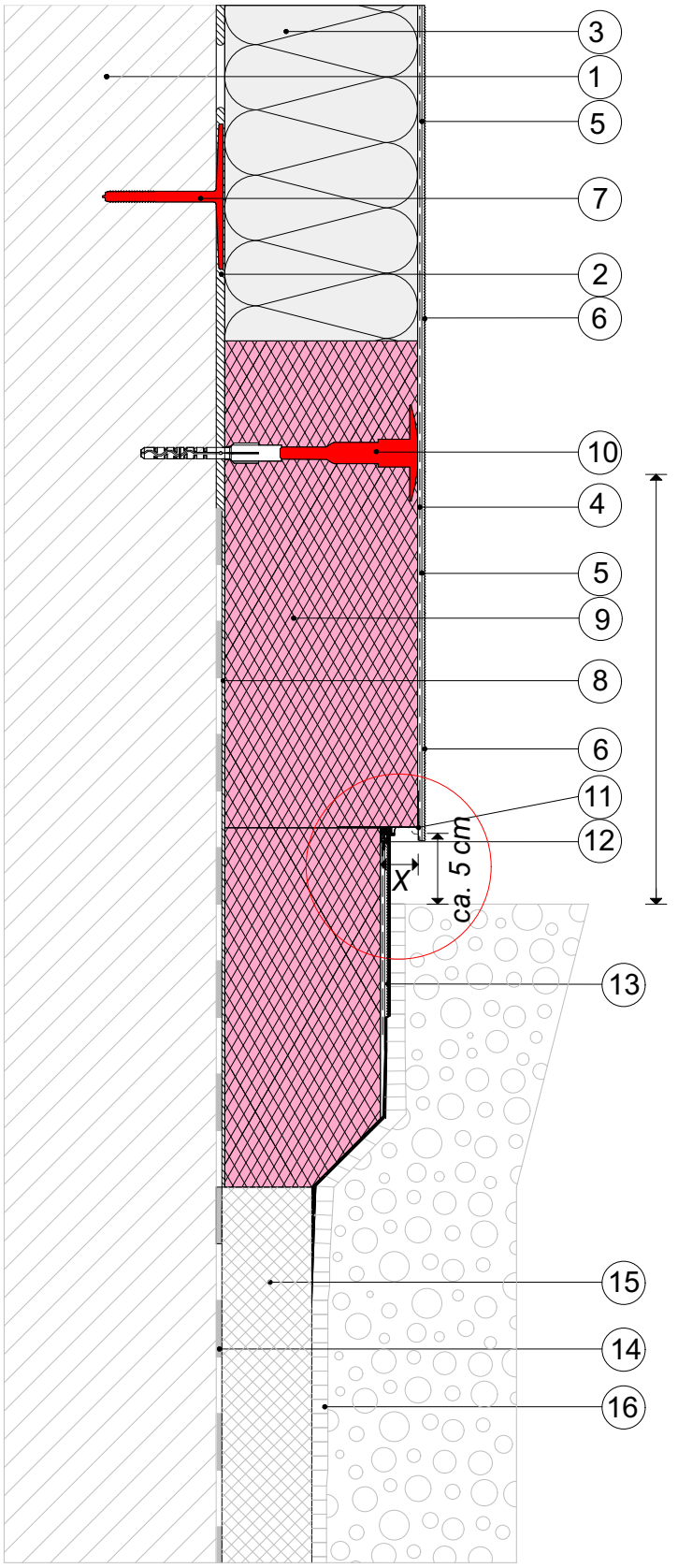

Detail

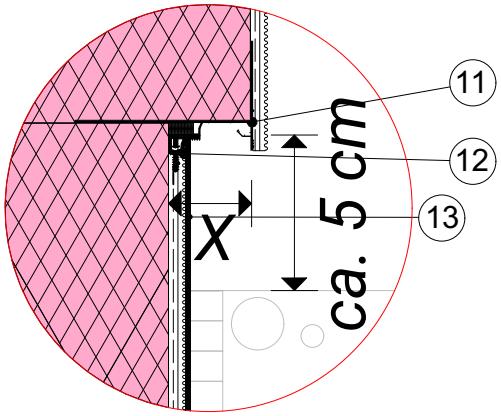

X ..... Bei der Verwendung von Baumit SockeleinschubProfil therm muss X ≤ 9 cm sein.

Legende:

1 Wandbildner
2 Baumit KlebeSpachtel
3 Baumit FassadenDämmplatte ECO plus
4 Baumit KlebeSpachtel
Baumit TextilglasGitter
5 Baumit PremiumPrimer
6 Baumit SilikonTop
7 Baumit Klebeanker (optional)
8 Baumit BituFix 2K
9 Baumit SockeldämmPlatte XPS TOP
10 Baumit SchraubDübel Speed
11 Baumit SockeleinschubProfil therm
12 Baumit FensteranschlussProfil Plus
13 Baumit SockelSchutz Flexibel
14 Bauwerksabdichtung
15 Perimeterdämmung
16 Noppenfolie mit Vlies o. Ä. bauseits

© Baumit

Stand 08-2017

M 1 : 5

Die objektspezifischen Gegebenheiten sowie die richtigen und damit erfolgreichen Anwendungen unserer Systeme liegen außerhalb unseres Einflussbereiches. Es ist deshalb die korrekte Anwendbarkeit des dargestellten Details zu überprüfen. Eine unmittelbare rechtliche Haftung kann aus den vorliegenden Details daher auch nicht abgeleitet werden. Angrenzende Gewerke sind nur schematisch dargestellt.